T

VÝKAZ TRUHLÁŘSKÝCH PRVKŮ
str.13

NOVOSTAVBA RD FILIPOVA HUŤ parc.č.1547

OZN.	POPIS VRSTEV EXT./ INT.	KS

T.09 OKENICE PRO ŠTÍTOVÁ OKNA VE 2.NP — 2

MATERIÁL: PRKNOVÁ KONSTRUKCE
FASÁDNÍ PRKNO MODŘÍN HOBLOVANÉ tl.24mm, ŠÍŘKA 200,240mm, HRANOL MODŘÍN 70x30mm
POVRCHOVÁ ÚPRAVA: MATERIÁL A POVRCHOVOU ÚPRAVU URČÍ ARCHITEKT PŘED VÝROBOU
OTEVÍRÁNÍ: VÝKLOP
KOVÁNÍ: MOLITON PLYNOVÁ VZPĚRA, NEREZ, TYP A ZPŮSOB KOTVENÍ DLE DOPORUČENÍ VÝROBCE
KOVÁNÍ PRO OKENICE, NAPŘ. ROTO FENTRO 200
KOVÁNÍ A ZPŮSOB KOTVENÍ BUDE ZPRACOVÁNO V DÍLENSKÉ DOKUMENTACI A ODSOUHLASENO ARCHITEKTEM !!!

SPÁROŘEZ OKENICE JE NUTNÉ KOORDINOVAT SE SPÁROŘEZEM FASÁDY!!!

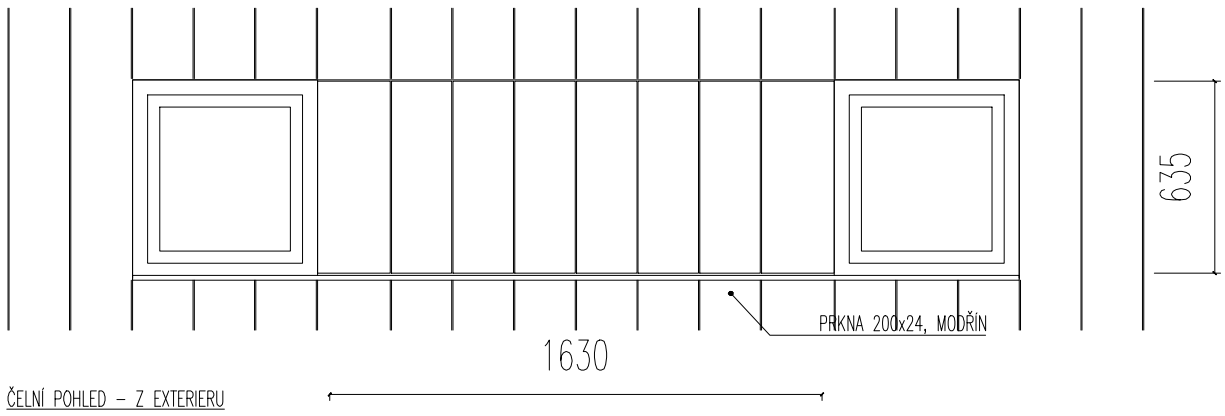

ČELNÍ POHLED – Z EXTERIERU

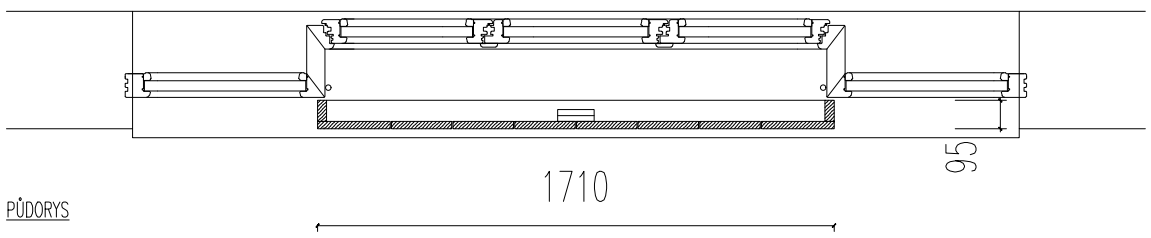

PŮDORYS

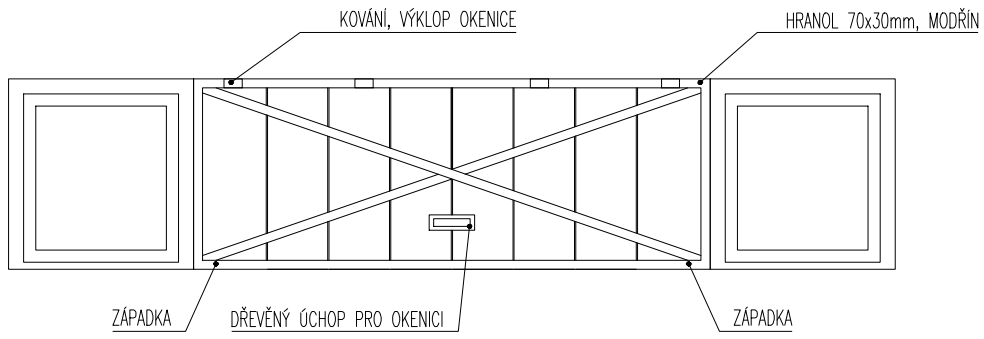

ZADNÍ POHLED – Z INTERIERU

T.10 VESTAVĚNÝ BOTNÍK POD SCHODIŠTĚ — 1

MATERIÁL: BIODESKA, tl. 22mm

POVRCHOVÁ ÚPRAVA: VYTVRZOVACÍ VOSK, BEZBARVÝ

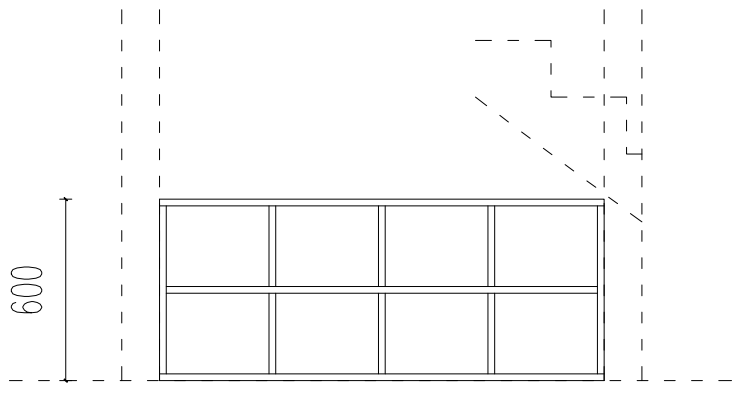

ŘEZ PŘÍČNÝ

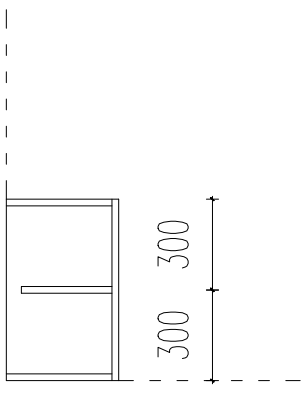

ŘEZ PŘÍČNÝ

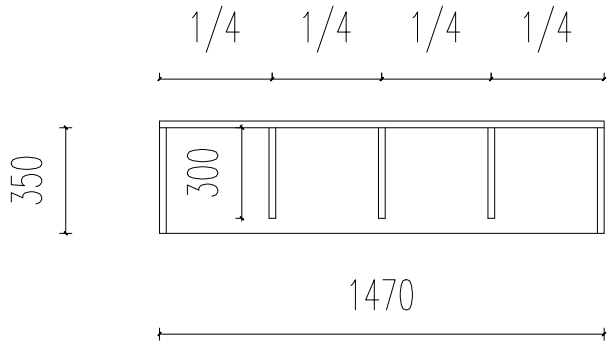

ŘEZ PŘÍČNÝ

uvedené materiály a výrobky jsou referenční, po dohodě s projektantem a odsouhlasení investorem je možná jejich změna při zachování srovnatelných (referenčních) vlastností. Všechny rozměry nutno před realizací ověřit na stavbě!!!